Ref: GW01 26 03 00 / GW01 26 04 01 / GW01 26 04 02

Manual de instrucciones
Instruction manual
دليل التعليمات

SECAMANOS CLASSICFLOW
CLASSICFLOW HAND DRYER
مجفف الأيدي

GENWEC®

INSTRUCCIONES DE SEGURIDAD

Antes de realizar cualquier operación, lea cuidadosamente estas instrucciones y aplíquelas.

- Sólo un técnico cualificado puede realizar tareas de instalación, ajuste y mantenimiento de este aparato.
- Tenga presente que al retirar la carcasa del secador, partes activas del mismo pueden quedar al descubierto pudiendo ocasionar riesgo de electrocución.
- Antes de realizar cualquier manipulación eléctrica, debe cortarse el suministro eléctrico que proporciona la tensión que alimenta el secador.
- Se deben prever medios de desconexión de la red de alimentación, con una separación de contacto de al menos 3 mm (0.12"), en todos los polos. Dichos medios de desconexión deben ser incorporados a la red fija, de acuerdo con la Normativa legal vigente.
- Todos los modelos son dispositivos eléctricos perteneciente al tipo Clase I según su aislamiento eléctrico, en consecuencia deben ser conectados al terminal de tierra.

ATENCIÓN: Para evitar peligros debidos a un reinicio involuntario del interruptor térmico, este aparato no debe alimentarse a través de ningún dispositivo de conmutación externo, como un temporizador, ni conectarse a un circuito que se encienda y apague periódicamente.

Español

Este aparato no está pensado para su uso con personas con capacidades físicas, sensoriales o mentales reducidas (incluidos niños de edad inferior a 8 años) o con falta de experiencia o conocimiento, a no ser que lo hagan bajo la supervisión de una persona responsable y conocedora en lo que a su uso se refiere y habiendo sido advertidos de los eventuales riesgos de seguridad.

Es necesario que se asegure y supervise que los niños un jueguen con el aparato secador.

Los niños no deben jugar con el aparato.

No debe usarse el aparato cerca de bañeras, duchas, palanganas u otros recipientes que contengan agua.

Si el cable de alimentación está dañado, debe ser reemplazado por el que proporcione y sugiera el fabricante, su agente de servicio o personas igualmente calificadas para evitar cualquier peligro o riesgo que afecte a la seguridad.

Durante el proceso de instalación se deben considerar las áreas de protección conforme a la Norma VDE 0100.

Las tareas de limpieza y de mantenimiento del aparato no pueden ser realizadas por niños sin supervisión.

INTRODUCCIÓN

El modelo **'Genwec Classicflow Manual'** es un secador de manos eficiente y compacto cuya carcasa, de una pieza, está fabricada con los materiales siguientes según la codificación siguiente:

- Acero de 2.0 mm de espesor y recubrimiento epoxy blanco (GW01 26 03 00)
- Acero inoxidable AISI 304 2.0 mm de espesor acabado satinado (GW01 26 04 01)
- Acero inoxidable AISI 304 2.0 mm de espesor acabado brillante (GW01 26 04 02)

Los modelos de este secador son aparatos del tipo Clase I según su aislamiento eléctrico y deben ser conectados a la tierra del edificio.

El secador actúa manualmente al accionar el pulsador de zamak, activando el motor y la resistencia calefactora durante un ciclo de secado de 30 segundos.

El aparato seca las manos en un período de 30-50 segundos gracias a una salida de aire en la parte inferior que proporciona aire caliente a 90 Km/h (25 m/s).

El aparato secador presenta un nivel máximo de ruido L = 72 dBA a 2 m de distancia.

CARACTERÍSTICAS TÉCNICAS PRINCIPALES

Especificaciones eléctricas	Especificaciones fluídicas	Especificaciones mecánicas
Alimentación: 220-240 V 50/60 Hz	Velocidad: 90 Km/h	Dimensiones: 210 x 240 x 210 mm
Potencia: 2500 W	Caudal: 240 m^3/h	Peso: 4.1 Kg
Asilamiento eléctrico: Clase I	Nivel sonoro: 72 dBA (2 m)	
Grado de protección: IPX1	Temperatura de aire (10 cm): 55 º C	
Motor: Universal con escobillas (con protección térmica)		
Potencia motor: 200 W		
Velocidad del ventilador: 5500 rpm		

COMPONENTES PRINCIPALES

Carcasa de una pieza en acero/acero inoxidable 2.0 mm de espesor.
Pulsador fabricado en Zamak brillante.
Salida de aire basada en una tobera de zamak orientable proporcionando un haz de aire homogéneo y compacto.
Base estructural hecha de aluminio alojando y protegiendo los componentes internos.

DIAGRAMA ELÉCTRICO

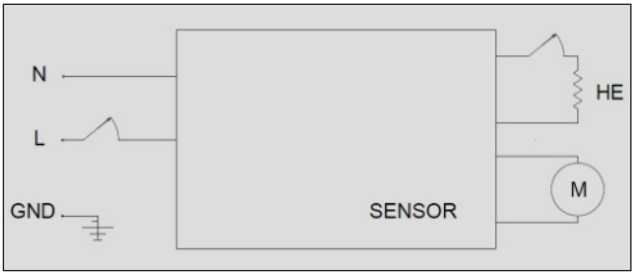

INSTALACION Y GUIA DE MANTENIMIENTO (PERSONAL TÉCNICO)

Fijación del aparato a la pared

Se suministra el secador con la carcasa acoplada a la base del mismo.
Debe procederse a retirar la carcasa para poder instalar el aparato a la pared.

La extracción de la carcasa debe realizarse de manera que:

- No se dañen los componentes internos
- No dañar los sensores de detección
- No dañar el cable que conecta los sensores IR con el circuito electrónico de control

Con la finalidad de montar el equipo a la pared, deben realizarse los siguientes pasos:

- Usar la plantilla suministrada para realizar los 4 agujeros de diámetro 8 mm
- Limpiar el polvo residual e introducir los tacos de nylon en los agujeros realizados
- Introducir los cables eléctricos procedentes de la instalación a través del agujero de la base y conectarlos a las correspondientes vías de la regleta interna ('N', 'L', 'GND')
- Fijar la base a la pared
- Colocar la carcasa

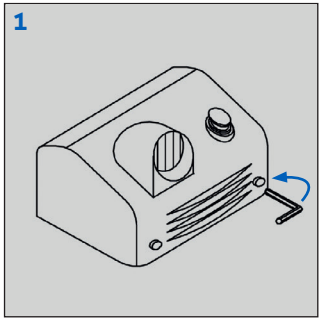

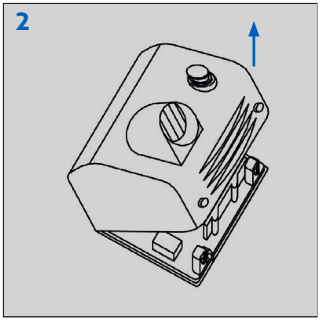

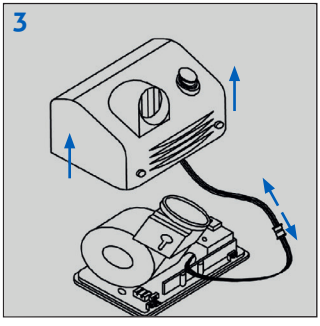

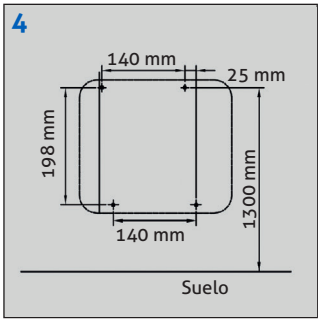

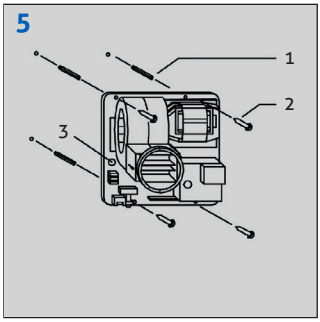

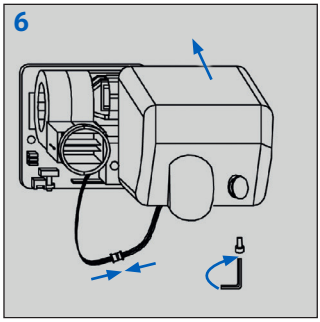

ATENCIÓN: Al retirar la carcasa, partes vivas del aparato pueden quedar expuestas.
Durante el proceso de instalación se deben considerar las áreas de protección conforme a la Norma VDE 0100

GARANTÍA

El secador de manos tratado en este manual de instrucciones goza de una garantía de 3 años contra cualquier defecto de fabricación o de materiales.
Cualquier material que resulte ser defectuoso será sustituido o reparado dependiendo de lo que **GENWEC** crea mejor.

GENWEC se compromete a actuar en buena fe y dar una solución rápida contra cualquier defecto de un producto que esté bajo el plazo de garantía. Para cualquier producto defectuoso que esté en garantía contacte con su distribuidor dónde el producto fue comprado. Si el producto fue dañado durante el transporte, presente una queja formal a la compañía de transportes.

ADVERTENCIAS

Significado del contenedor de basura tachado:
no deseche los dispositivos eléctricos en la basura doméstica no clasificada.
Es necesario desecharlos en instalaciones de recogida destinadas a tal efecto.

Póngase en contacto con su ayuntamiento para obtener información sobre los sistemas de recogida disponibles.

Al desechar dispositivos eléctricos en vertederos o basureros, las sustancias peligrosas que contienen pueden filtrarse en las aguas subterráneas y pasar a formar parte de la cadena alimenticia, lo que puede poner en peligro su salud y bienestar.

A la hora de sustituir dispositivos antiguos por equipos nuevos, el vendedor está obligado por ley a recoger sus viejos equipos y encargarse de su eliminación sin ningún tipo de coste.

SAFETY INSTRUCTIONS

Before to carry on any operation, please read carefully and take into account the following instructions.

- Only a qualified technician can install, adjust and maintain this device.
- Be careful when removing the metal cover since active and live parts of the device become accessible so there is a potential risk of electric shock.
- Before any electrical manipulation, the electrical supply from mains must be cut.
- Means for disconnection, with contact separations at least 3 mm (0.12”), must be incorporated in the fixing wiring involving all poles, in accordance with wiring rules.
- The appliance is a Class I insulation electrical device, so it must be earthed.

CAUTION: In order to avoid a hazard due to inadvertent resetting of the thermal cut-out, this appliance must not be supplied through an external switching device, such as a timer, or connected to a circuit that is regularly switched on and off by the utility.

This appliance is not intended for use by persons (including children aged less than 8 years old) with reduced physical, sensory or mental capabilities, or lack of experience and knowledge, unless they have been given supervision or instruction concerning use of the appliance by a person responsible for their safety.

Children should be supervised to ensure that they do not play with the appliance.

Children shall not play with the appliance.

Do not use this appliance near bathtubs, showers, basins or other vessels containing water.

If the supply cord is damaged, it must be replaced by the manufacturer, its service agent or similarly qualified persons in order to avoid a hazard.

Cleaning and user maintenance shall not be made by children without supervision.

INTRODUCTION

The **'Genwec Push Button Classicflow'** hand dryer is an efficient and compact dryer with one piece cover manufactured in:

- 2.0 mm White epoxy steel cover (GW01 26 03 00)
- 2.0 mm brushed Stainless Steel AISI 304 cover (GW01 26 04 01)
- 2.0 mm polished Stainless Steel AISI 304 cover (GW01 26 04 02)

This dryer is a Class I (earthed) electrical insulation device.

The hand dryer operates manually after pushing the zamak button, that activates motor and heater for a 30 sec drying cycle.

This appliance dries the hands in 30-50 seconds due to the high speed outlet system that supplies air at 90 Km/h (25 m/s).

On the other hand, the maximum sound level value is L = 72 dBA at 2 m distance.

MAIN FEATURES & TECHNICAL DATA

Electrical Specs	Air Specs	Mechanical Specs
Input voltage: 220-240 V 50/60 Hz	Air speed: 90 Km/h	Dimensions: 210 x 240 x 210 mm
Input power: 2500 W	Airflow: 240 m^3/h	Weight: 4.1 Kg
Insulation class: Class I	Sound level: 72 dBA (2 m)	
IP grade: IPX1	Air temperature (10 cm): 55 º C	
Universal brush motor (Thermally protected)		
Motor power: 200 W		
Motor speed: 5500 rpm		

MAIN COMPONENTS

One piece compact stainless steel 2.0 mm thickness cover contains the whole appliance.
Push button is made of polished zamak.
The air outlet is based on a zamak nozzle that supplies a strong and homogeneous beam of air.
Base plate is a metal based on aluminium structure that supports all main internal parts.

ELECTRIC DIAGRAM

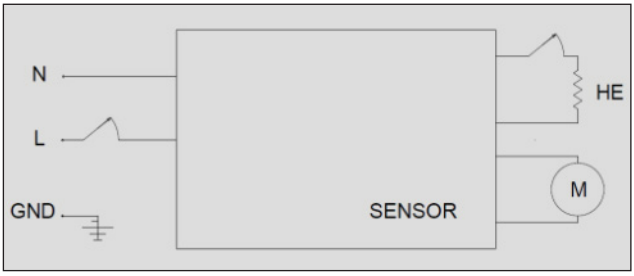

INSTALLATION AND MAINTENANCE GUIDE (TECHNICAL STAFF)

Assembly to wall

The hand dryer is supplied with the cover fitted to the base plate.
Cover must be replaced after unscrewing both lower located screws.

Remove it taking care of:

- Not damage the internal components
- Not scratch the IR led sensor screen
- Not damage the IR cable which connects the IR sensor to the main electronic control

In order to assemble the hand dryer to the wall, the following steps must be done (see the figure below):

- Use the mounting template which is provided to make 4 drill holes 8 mm diameter
- Clean the dust away from the holes and insert the wall plugs
- Electrical wires from the mains must be passed through the rear hole on the base plate and connected to the terminal block ('N', 'L', GND)
- Fix the base plate to the wall
- Fit the cover to the base plate

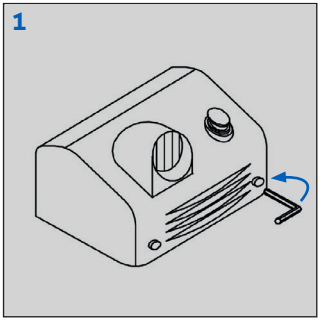

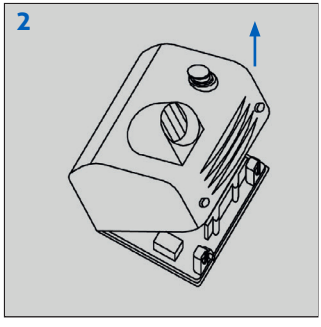

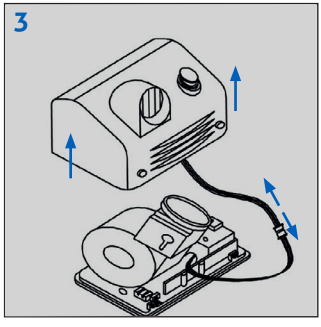

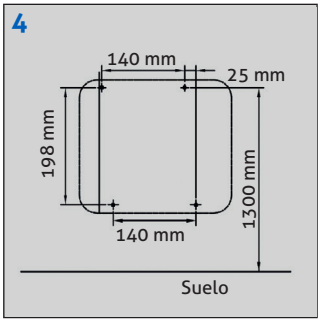

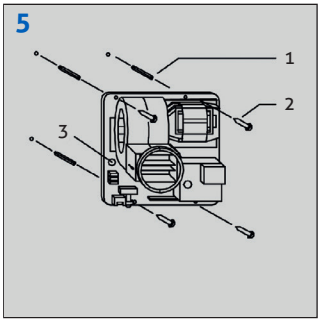

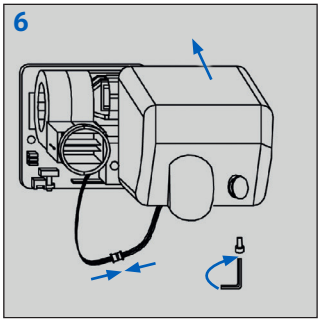

WARNING: When the cover is removed, live parts of the appliance are exposed.
During the installation process, the protection areas should be considered according to Standard VDE 0100.

WARRANTY

Hand dryer covered in this manual is warranted by **GENWEC WASHROOM S.L.** to the original user against defects in workmanship or materials under normal use for 3 years after date of purchase. Any part which is determined to be defective in materialor workmanship will be, as the exclusive remedy, repaired or replaced at **GENWEC**'s option.

GENWEC will make a good faith effort for promp correction or other adjustment with respect to any products which proves to be defective within limited warrant. For any product believed to be defective within limited warranty, first write or call dealer from whom the product was purchased. Dealer will give additional directions. If product was damaged in transit to you, file claim with carrier.

CAUTION

Meaning of crossed-out wheeled dustbin:
Do not dispose of electrical appliances as unsorted municipal waste, use separate collection facilities.

Contact you local government for information regarding the collection systems available.

If electrical appliances are disposed of in landfills or dumps, hazardous substances can leak into the groundwater and get into the food chain, damaging your health and well-being.

When replacing old appliances with new ones, the retailer is legally obligated to take back your old appliance for disposals at least free of charge.

يُرجى قراءة التعليمات التالية بعناية وأخذها في الاعتبار قبل إجراء أي عملية.

- لا يمكن تركيب هذا الجهاز وضبطه وصيانته إلا من قبل فني مؤهل.
- كن حذرًا عند إزالة الغطاء المعدني نظرًا لأنه يتم كشف أجزاء نشطة ومتصلة بالكهرباء من الجهاز، لذلك يكون هناك خطر محتمل لحدوث صدمة كهربائية.
- يجب فصل التيار الكهربائي من الموصلات الرئيسية قبل إجراء أي معالجة كهربائية.
- يجب تضمين وسائل فصل، بتباعد تلامس على الأقل 3 مم (0.12")، في أسلاك التثبيت التي تتضمن جميع الأقطاب، وفقًا لقواعد الأسلاك.
- الجهاز هو جهاز كهربائي عازل من الفئة الأولى، لذا يجب تأريضه.

تنبيه: لتجنب الخطر الناجم عن إعادة الضبط غير المقصود للقاطع الحراري، يجب عدم تزويد هذا الجهاز بالطاقة من خلال جهاز تبديل خارجي، مثل مؤقت، أو توصيله بدائرة يتم تشغيلها وإيقاف تشغيلها بانتظام بواسطة المرفق.

هذا الجهاز غير مخصص للاستخدام من قِبل الأشخاص (بما في ذلك الأطفال الذين تقل أعمارهم عن 8 سنوات) الذين يعانون من ضعف القدرات البدنية أو الحسية أو العقلية، أو الذين يفتقرون إلى الخبرة والمعرفة، ما لم يتم الإشراف عليهم أو توجيههم بشأن استخدام الجهاز من قِبل شخص مسؤول عن سلامتهم.

يجب مراقبة الأطفال لضمان عدم عبثهم بالجهاز.

يجب ألا يعبث الأطفال بالجهاز.

لا تستخدم هذا الجهاز بالقرب من أحواض الاستحمام أو الدش أو الأحواض أو الأوعية الأخرى التي تحتوي على الماء.

في حالة تلف سلك الإمداد بالطاقة، يجب استبداله من قبل الشركة المصنعة أو وكيل الخدمة التابع لها أو من قبل أشخاص مؤهلين لتجنب الأخطار.

لا يُمكن للأطفال تنظيف الجهاز وصيانته من دون إشراف.

مقدمة

مجفف الأيدي **"Genwec Push Button Classicflow"** هو مجفف فعّال وصغير الحجم بغطاء قطعة واحدة مصنع في:

- غطاء من فولاذ الإيبوكسي الأبيض 2.0 مم (GW01 26 03 00)
- غطاء AISI 304 من الفولاذ المقاوم للصدأ المصقول 2.0 مم (GW01 26 04 01)
- غطاء AISI 304 من الفولاذ المقاوم للصدأ المصقول 2.0 مم (GW01 26 04 02)

هذا المجفف هو جهاز عزل كهربائي (مؤرض) من الفئة الأولى.

يعمل مجفف اليدين يدويًا بعد الضغط على زر زاماك الذي ينشط المحرك والسخان لدورة تجفيف لمدة 30 ثانية.

يجفف هذا الجهاز الأيدي في غضون 30-50 ثانية بسبب نظام الإخراج عالي السرعة الذي يمد الهواء بسرعة 90 كم/الساعة (25 م/الثانية).

ومن ناحية أخرى، فإن الحد الأقصى لقيمة مستوى الصوت هو مستوى الصوت = 72 ديسيبل على مسافة مترين.

الميزات الرئيسية والبيانات الفنية

المواصفات الكهربائية	مواصفات الهواء	المواصفات الميكانيكية
جهد الإدخال: 220-240 فولت 60/50 هرتز	سرعة الهواء: 90 كم/ساعة	الأبعاد: 210 × 240 × 210 مم
طاقة الإدخال: 2500 واط	تدفق الهواء: 240 م^3/س	الوزن: 4.1 كجم
فئة العزل: الفئة الأولى	مستوى الصوت: 72 ديسيبل (2 م)	
درجة حماية الدخول: IPX1	درجة حرارة الهواء (10 سم): 55 درجة مئوية	
محرك فرشاة عالمي (محمي حراريًا)		
طاقة المحرك: 200 واط		
سرعة المحرك: 5500 لفة في الدقيقة		

المكونات الرئيسية

يحتوي الغطاء المدمج المكون من قطعة واحدة والمصنوع من الفولاذ المقاوم للصدأ بسمك 2.0 مم على الجهاز بالكامل.
زر الضغط مصنوع من الزاماك المصقول.
يعتمد مخرج الهواء على فوهة زاماك توفر حزمة هواء قوية ومتجانسة.
لوحة القاعدة هي عبارة عن معدن يعتمد على هيكل ألومنيوم يدعم جميع الأجزاء الداخلية الرئيسية.

المخطط الكهربائي

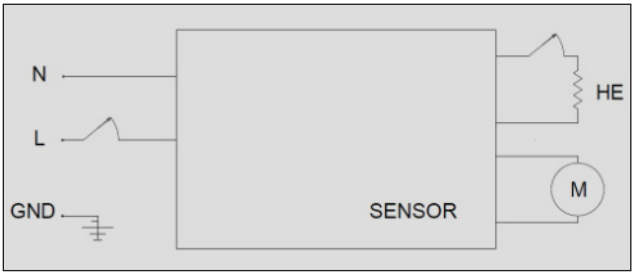

دليل التركيب والصيانة (الموظفون الفنيون)

التركيب بالحائط

مجفف الأيدي مزود بغطاء مثبت بلوح القاعدة.
يجب استبدال الغطاء بعد فك البرغيين الموجودين في الأسفل.

قم بإزالته مع مراعاة ما يلي:

- عدم إتلاف المكونات الداخلية
- عدم خدش شاشة مستشعر الأشعة تحت الحمراء
- لا تتلف كابل الأشعة تحت الحمراء الذي يربط مستشعر الأشعة تحت الحمراء بوحدة التحكم الإلكترونية الرئيسية

لتركيب مجفف الأيدي بالحائط، يجب القيام بالخطوات التالية (راجع الشكل أدناه):

- استخدم قالب التركيب المتوفر لعمل 4 فتحات ثقب بقطر 8 مم
- نظف الغبار بعيدًا عن الفتحات وأدخل السدادات الجدارية
- يجب تمرير الأسلاك الكهربائية من الموصلات الرئيسية عبر الفتحة الخلفية في لوحة القاعدة وتوصيلها بالمجموعة الطرفية ("محايد"، و"حي"، و"أرضي")
- ثبت لوحة القاعدة بالحائط
- ثبت الغطاء في لوحة القاعدة

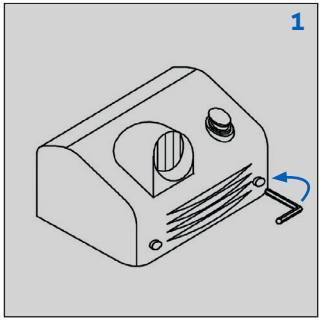

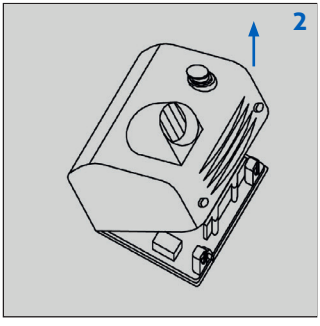

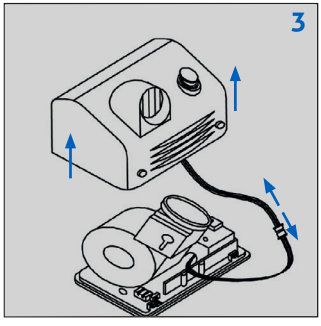

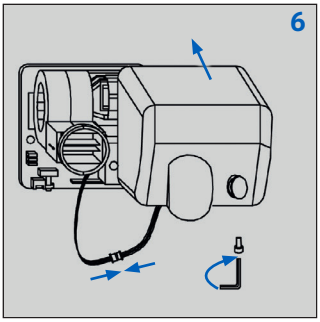

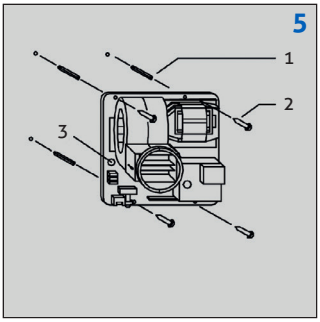

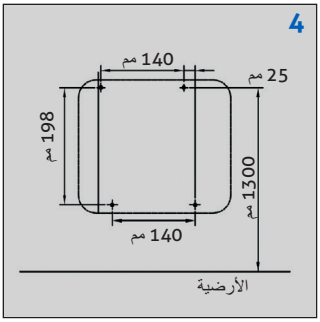

تحذير: عند إزالة الغطاء، يتم كشف الأجزاء الموصلة بالكهرباء من الجهاز.
أثناء عملية التركيب، يجب مراعاة مناطق الحماية وفقًا لمعيار VDE 0100.

الضمان

تضمن شركة **GENWEC WASHROOM S.L.** مجفف الأيدي المبين في هذا الدليل للمستخدم الأصلي ضد عيوب الصناعة أو المواد في ظروف الاستخدام العادي لمدة 3 سنوات بعد تاريخ الشراء. وفي حالة اعتبار أي جزء معيبًا في المواد أو الصناعة سيتم إصلاحه أو استبداله، باعتبار ذلك سبيل الانتصاف الحصري، حسبما تقرره شركة **GENWEC**.

وستبذل شركة **GENWEC** جهدًا حسن النية للإصلاح الفوري أو أي تعديل آخر فيما يتعلق بأي منتج يثبت أنه معيب ضمن الضمان المحدود. بالنسبة لأي منتج يُعتقد أنه معيب وفق الضمان المحدود، يُرجى القيام أولًا بالكتابة إلى الوكيل الذي تم شراء المنتج منه أو الاتصال به. سيقدم الوكيل أي توجيهات إضافية. إذا تعرض المنتج للتلف أثناء نقله إليك، فبادر بتقديم مطالبة لدى شركة النقل.

تنبيه

معنى سلة القمامة المزودة بعجلات ذات العلامة المتقاطعة:
لا تتخلص من الأجهزة الكهربائية مع النفايات البلدية غير المصنفة،
وتخلص منها عبر مرافق التجميع المنفصلة.

اتصل بالجهة الحكومية المحلية للحصول على معلوماتٍ حول أنظمة جمع النفايات المتاحة.

في حالة التخلص من الأجهزة الكهربائية في مدافن النفايات أو مكبات النفايات، فقد تتسرب المواد الخطرة إلى المياه الجوفية وتصل إلى السلسلة الغذائية مما يضر بصحتك ورفاهيتك.

عند استبدال الأجهزة القديمة بأجهزة جديدة، يلتزم بائع التجزئة قانونًا باسترداد جهازك القديم للتخلص منه مجانًا على الأقل.

GENWEC®
WASHROOM EQUIPMENT & COMP.

Av. Joan Carles I, 46-48
08908 L´Hospitalet de Llobregat - Barcelona - (SPAIN)
www.genwec.com